Штекер - UPBV 2,5/ 1-L - 3045318

Обратите внимание на то, что приведенные здесь данные взяты из online-каталога. Полная информация и данные содержатся в документации пользователя. Действуют Общие условия использования для информации, загруженной из интернета. (http://phoenixcontact.ru/download)

Штекер, Тип подключения: Винтовые зажимы, Полюсов: 1, Сечение: 0,14 мм² - 4 мм², AWG: 26 - 12, Ширина: 5,2 мм, Высота: 47 мм, Цвет: серый

Описание изделия

Штекерный элемент слева, корпус слева без вставной цапфы, справа открытый без крышки

Характеристики товаров

- Штекеры COMBI для самостоятельной сборки - это решение любой поставленной задачи, которое может быть реализовано самим пользователем
- Винтовые штекеры комбинируются с любыми клеммами COMBI и поставляются в двух исполнениях
- Возможность шунтирования с помощью стандартных перемычек FBS ...
- Штекеры собираются на месте из одноконтактных штекерных элементов в соответствии с целью применения
- Таким образом, подключенные провода могут быть введены прямо в кабельный канал со значительной экономией места

RoHS

Коммерческие данные

Упаковочная единица	50 STK
Минимальный объем заказа	50 STK
GTIN	4 046356 055529
GTIN	4046356055529
Вес/шт. (без упаковки)	5,230 g

Технические данные

Общие сведения

Полюсов	1
Количество ярусов	1
Количество точек подключения	1
Потенциалы	1
Номинальное сечение	2,5 мм²
Цвет	серый
Изоляционный материал	PA

Штекер - UPBV 2,5/ 1-L - 3045318

Технические данные

Общие сведения

Класс воспламеняемости согласно UL 94	V0
Максимальный ток нагрузки	24 A (для кабеля сечением 4 мм² Поперечное сечение)
Расчетное импульсное напряжение	6 кВ
Степень загрязнения	3
Категория перенапряжения	III
Группа изоляционного материала	I
Максимальный ток нагрузки	24 A (для кабеля сечением 4 мм² Поперечное сечение)
Номинальный ток I_N	24 A
Номинальное напряжение U_N	500 В
Относительный температурный индекс изоляционного материала (Elec., UL 746 B)	130 °C
Температурный индекс изоляционного материала (DIN EN 60216-1 (VDE 0304-21))	130 °C
Статическое использование изоляционного материала на холоде	-60 °C
Огнестойкость для рельсовых транспортных средств (DIN 5510-2)	Испытание проведено
Метод испытаний с контрольным пламенем (DIN EN 60695-11-10)	V0
Кислородный индекс (DIN EN ISO 4589-2)	>32 %
NF F16-101, NF F10-102 класс I	2
NF F16-101, NF F10-102 класс F	2
Воспламеняемость поверхности NFPA 130 (ASTM E 162)	имеется
Специфическая оптическая плотность дымовых газов NFPA 130 (ASTM E 662)	имеется
Токсичность дымовых газов NFPA 130 (SMP 800C)	имеется
Калориметрическая теплоотдача NFPA 130 (ASTM E 1354)	28 MJ/kg
Противопожарная защита рельсовых ТС (DIN EN 45545-2) R22	HL 1 - HL 3
Противопожарная защита рельсовых ТС (DIN EN 45545-2) R23	HL 1 - HL 3
Противопожарная защита рельсовых ТС (DIN EN 45545-2) R24	HL 1 - HL 3
Противопожарная защита рельсовых ТС (DIN EN 45545-2) R26	HL 1 - HL 3

Размеры

Ширина	5,2 мм
Длина	20,5 мм
Высота	47 мм
Высота конструкции	32,2 мм
Размер шага	5,2 мм

Характеристики клемм

Тип подключения	Винтовые зажимы
Подключение согласно стандарту	МЭК 61984
Сечение жесткого проводника мин.	0,14 мм²
Сечение жесткого проводника макс.	4 мм²
Сечение провода AWG мин.	26
Сечение провода AWG макс.	12

Штекер - UPBV 2,5/ 1-L - 3045318

Технические данные

Характеристики клемм

Сечение гибкого проводника мин.	0,14 мм²
Сечение гибкого проводника макс.	4 мм²
Мин. сечение гибкого проводника AWG	26
Сечение гибкого проводника AWG, макс.	12
Сечение гибкого проводника с кабельным наконечником, без пластмассовой втулки, мин.	0,14 мм²
Сечение гибкого проводника с кабельным наконечником, без пластмассовой втулки, макс.	2,5 мм²
Сечение гибкого проводника с кабельным наконечником, с пластмассовой втулкой, мин.	0,14 мм²
Сечение гибкого проводника с кабельным наконечником, с пластмассовой втулкой, макс.	2,5 мм²
2 жестких провода одинакового сечения, мин.	0,14 мм²
2 жестких провода одинакового сечения, макс.	1,5 мм²
2 гибких провода одинакового сечения, мин.	0,14 мм²
2 гибких провода одинакового сечения, макс.	1,5 мм²
2 гибких провода одинакового сечения, с пластмассовой втулкой TWIN-AEH, мин.	0,5 мм²
2 гибких провода одинакового сечения, с пластмассовой втулкой TWIN-AEH, макс.	1 мм²
2 гибких провода одинакового сечения, без пластмассовой втулки AEH, мин.	0,14 мм²
2 гибких провода одинакового сечения, без пластмассовой втулки AEH, макс.	1,5 мм²
Длина снятия изоляции	9 мм
Калиберная пробка	A3
Резьба винтов	M3
Мин. момент затяжки	0,5 Нм
Момент затяжки, макс.	0,6 Нм

Стандарты и предписания

Подключение согласно стандарту	CUL
	МЭК 61984
Класс воспламеняемости согласно UL 94	V0

Environmental Product Compliance

China RoHS	Период времени для применения по назначению (EFUP): 50 лет
	Информация об опасных веществах приведена в декларации производителя во вкладке «Загрузки»

Чертежи

Штекер - UPBV 2,5/ 1-L - 3045318

Электрическая схема

Диаграмма

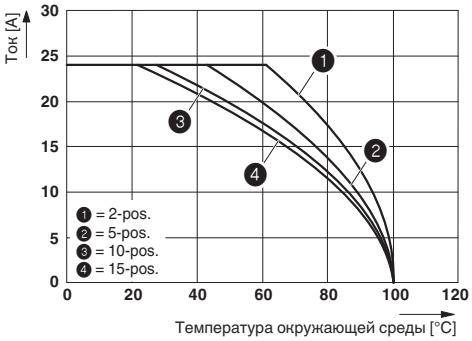

На рисунке показана кривая зависимости от температуры параметров клеммы UT 2,5/1P..., используемой вместе со штекерными модулями UPBV 2,5

Схематический чертеж

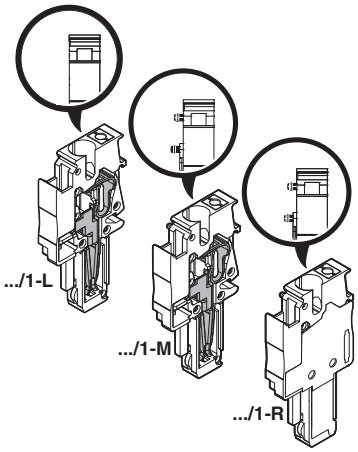

Классификация

eCl@ss

eCl@ss 4.0	272607xx
eCl@ss 4.1	27260701
eCl@ss 5.0	27260701
eCl@ss 5.1	27260701
eCl@ss 6.0	27141120
eCl@ss 7.0	27141120
eCl@ss 8.0	27141151
eCl@ss 9.0	27141151

ETIM

ETIM 2.0	EC000897
ETIM 3.0	EC000897
ETIM 4.0	EC002021

Штекер - UPBV 2,5/ 1-L - 3045318

Классификация

ETIM

ETIM 5.0	EC002021
ETIM 6.0	EC002021

UNSPSC

UNSPSC 6.01	30211802
UNSPSC 7.0901	39121402
UNSPSC 11	39121402
UNSPSC 12.01	39121402
UNSPSC 13.2	39121402

Сертификаты

Сертификаты

Сертификаты

UL Recognized / cUL Recognized / EAC / EAC / cULus Recognized

Сертификация для взрывоопасных зон

Подробности сертификации

UL Recognized		http://database.ul.com/cgi-bin/XYV/template/LISEXT/1FRAME/index.htm		FILE E 60425
		B	C	D
мм²/AWG/kcmil	26-12	26-12	26-12	26-12
Номинальный ток IN	20 A	20 A	20 A	5 A
Номинальное напряжение UN	600 B	300 B	300 B	600 B

cUL Recognized		http://database.ul.com/cgi-bin/XYV/template/LISEXT/1FRAME/index.htm		FILE E 60425
		B	C	D
мм²/AWG/kcmil	26-12	26-12	26-12	26-12
Номинальный ток IN	20 A	20 A	20 A	5 A
Номинальное напряжение UN	600 B	300 B	300 B	600 B

Штекер - UPBV 2,5/ 1-L - 3045318

Сертификаты

EAC	EAC	EAC-Zulassung

EAC	EAC	7500651.22.01.00246

cULus Recognized	c UL us	http://database.ul.com/cgi-bin/XYV/template/LISEXT/1FRAME/index.htm

Принадлежности

Принадлежности

Отвертка

Отвертка - SZS 0,6X3,5 - 1205053

Инструмент для затягивания/отжима клемм ST, изолированный, возможно использование в качестве шлицевой отвертки, размер: 0,6 x 3,5 x 100 мм, 2-компонентная ручка, защита от скатывания

Перемычка

Перемычка - FBS 2-5 - 3030161

Перемычка, Размер шага: 5,2 мм, Длина: 22,7 мм, Ширина: 9 мм, Полюсов: 2, Цвет: красный

Перемычка - FBS 3-5 - 3030174

Перемычка, Размер шага: 5,2 мм, Длина: 22,7 мм, Ширина: 14,2 мм, Полюсов: 3, Цвет: красный

Штекер - UPBV 2,5/ 1-L - 3045318

Принадлежности

Перемычка - FBS 4-5 - 3030187

Перемычка, Размер шага: 5,2 мм, Длина: 22,7 мм, Ширина: 19,4 мм, Полюсов: 4, Цвет: красный

Перемычка - FBS 5-5 - 3030190

Перемычка, Размер шага: 5,2 мм, Длина: 22,7 мм, Ширина: 24,6 мм, Полюсов: 5, Цвет: красный

Перемычка - FBS 10-5 - 3030213

Перемычка, Размер шага: 5,2 мм, Длина: 22,7 мм, Ширина: 50,6 мм, Полюсов: 10, Цвет: красный

Перемычка - FBS 20-5 - 3030226

Перемычка, Размер шага: 5,2 мм, Полюсов: 20, Цвет: красный

Перемычка - FBS 50-5 - 3038930

Перемычка, Размер шага: 5,2 мм, Полюсов: 50, Цвет: красный

Штекер - UPBV 2,5/ 1-L - 3045318

Принадлежности

Перемычка - FBSR 2-5 - 3033702

Перемычка, Размер шага: 5,2 мм, Полюсов: 2, Цвет: красный

Перемычка - FBSR 3-5 - 3001591

Перемычка, Размер шага: 5,2 мм, Полюсов: 3, Цвет: красный

Перемычка - FBSR 4-5 - 3001592

Перемычка, Размер шага: 5,2 мм, Полюсов: 4, Цвет: красный

Перемычка - FBSR 5-5 - 3001593

Перемычка, Размер шага: 5,2 мм, Полюсов: 5, Цвет: красный

Перемычка - FBSR 10-5 - 3033710

Перемычка, Размер шага: 5,2 мм, Полюсов: 10, Цвет: красный

Изоляционная втулка

Штекер - UPBV 2,5/ 1-L - 3045318

Принадлежности

Изоляционная втулка - MPS-IH WH - 0201663

Изоляционная втулка, Цвет: белый

Изоляционная втулка - MPS-IH RD - 0201676

Изоляционная втулка, Цвет: красный

Изоляционная втулка - MPS-IH BU - 0201689

Изоляционная втулка, Цвет: синий

Изоляционная втулка - MPS-IH YE - 0201692

Изоляционная втулка, Цвет: желтый

Изоляционная втулка - MPS-IH GN - 0201702

Изоляционная втулка, Цвет: зеленый

Штекер - UPBV 2,5/ 1-L - 3045318

Принадлежности

Изоляционная втулка - MPS-IH GY - 0201728

Изоляционная втулка, Цвет: серый

Изоляционная втулка - MPS-IH BK - 0201731

Изоляционная втулка, Цвет: черный

Концевая крышка

Фланцевая крышка - DF-UPBV 2,5/ 4 - 3060432

Фланцевая крышка, установка на штекеры UPBV 2,5/... и UPBV 4/..., Длина: 45,7 мм, Ширина: 4,5 мм, Высота: 32 мм, Цвет: серый

Монтажные материалы

Защелки - UPRZ - 3045570

Защелки, Полюсов: 2, Цвет: оранжевый

Защелки - UPR/ 2 - 3045567

Защелки, Полюсов: 2, Цвет: оранжевый

Штекер - UPBV 2,5/ 1-L - 3045318

Принадлежности

Разгрузка от усилий натяжения - UPZ/ 2 - 3045554

Разгрузка от усилий натяжения, Полюсов: 2, Цвет: черный

Разделительная пластина

Проставка - DP PS-5 - 3036725

Проставка, Длина: 22,4 мм, Ширина: 5,2 мм, Высота: 29 мм, Полюсов: 1, Цвет: красный

Тестовые штекеры

Тестовый штекер - MPS-MT - 0201744

Тестовый штекер, с выводом под пайку сечением до 1 мм², Цвет: серебристый

Тестовый штекер - PS-5 - 3030983

Тестовый штекер, Цвет: красный

Тестовый штекер - PS-5/2,3MM RD - 3038723

Тестовый штекер, Цвет: красный

Гнездо для щупа тестера

Штекер - UPBV 2,5/ 1-L - 3045318

Принадлежности

Адаптер тестера - PAI-4-N GY - 3032871

Контрольный адаптер на 4 мм, для клемм с шагом в 5,2 мм, 6,2 мм и 8,2 мм

Разъем для подключения экрана

Зажим для подключения экрана - PSH 3- 6 - 3040591

Зажим для подключения экрана, Цвет: черный

Зажим для подключения экрана - PSH 5-10 - 3040601

Зажим для подключения экрана, Цвет: черный

Phoenix Contact 2017 © - all rights reserved
http://www.phoenixcontact.com