Технические характеристики продукта

Спецификации

32 выхода, транзистор, 0.1A, source

BMXDDO3202K

Основные характеристики

Серия	Modicon X80
Тип продукта	Модуль дискретного вывода
количество дискретных выходов	32 в соответствии с EN/IEC 61131-2
Тип дискретного выхода	Полупроводниковый
логика дискретного выхода	Положительный
напряжение дискретного выхода	24 В 19...30 V пост. ток
Ток дискретного выхода	0.1 A

Дополнительные характеристики

ток на канал	0,125 A
Maximum current per module	3,2 A
Maximum leakage current	0,1 мА at state 0
Maximum voltage drop	<1,5 миля в состоянии "1"
сопротивление изоляции	> 10 МОм 500 В пост. тока
рассеиваемая мощность, Вт	3,6 W
время отклика на выходе	1.2 мс
параллельное соединение выходов	Да: максимум 3
типовой потребляемый ток	125 мА в 3,3 В пост. ток
Средняя наработка на отказ **[MTBF]**	290000 гн
тип защиты	Внешний предохранитель защита от включения с обратной полярностью защита от короткого замыкания защита от перегрузки защита от перенапряжения
защита от перегрузки на выходе	С ограничителем тока С выключателем с электронным расцепителем 0,125 A < Id < 0,185 A
защита от перенапряжения на выходе	С диодом Transil
защита от короткого замыкания на выходе	С внешним предохранителем 2 A
защита от включения с обратной полярностью	Обратно включенный диод
порог обнаружения напряжения	< 14 V пост. ток формирователь сигнала исполнительного устройства аварийная сигнализация > 18 V пост. ток формирователь сигнала исполнительного устройства в состоянии 0
Maximum tungsten load	1,2 W
Частота коммутации	0,5/LI² Гц

Отказ от ответственности: Данный документ не отменяет необходимости определения пригодности этих продуктов для конкретных задач и их надежности в этих областях применения и не может служить для такого определения.

Maximum overload time	15 ms
Активное сопротивление нагрузки	>= 220 Ohm
Светодиодный индикатор состояния	1 светодиод (Зеленый) Работа модуля (RUN) 1 светодиод на каждый канал (Зеленый) диагностика канала 1 светодиод (Красный) ошибка модуля (ERR) 1 светодиод (Красный) модуль вв/выв.
масса продукта	0,11 kg

Условия эксплуатации

Степень защиты **IP**	IP20
Директивы	2014/35/EU - директива низкого напряжения 2014/30/EU - электромагнитная совместимость
электрическая прочность изоляции	1500 миля Переменный ток в 50/60 Гц 1 минута, выход/земля 1500 миля Переменный ток в 50/60 Гц 1 минута, выход/внутренние логические схемы 500 миля Постоянный ток 1 минута, между группами каналов
Виброустойчивость	3 gn
Ударопрочность	30 gn
Температура окружающей среды при хранении	-40…85 °C
Температура окружающей среды	0…60 °C
Относительная влажность	5…95 % в 55 °C без образования конденсата
Рабочая высота	0...2000 м 2000...5000 м с понижающим коэффициентом

Тип упаковки

Unit Type of Package 1	PCE
Number of Units in Package 1	1
Package 1 Height	5,582 cm
Package 1 Width	11,161 cm
Package 1 Length	11,758 cm
Package 1 Weight	151,0 g
Unit Type of Package 2	S02
Number of Units in Package 2	15
Package 2 Height	15 cm
Package 2 Width	30 cm
Package 2 Length	40 cm
Package 2 Weight	2,911 kg
Unit Type of Package 3	P06
Number of Units in Package 3	240
Package 3 Height	75,0 cm
Package 3 Width	60,0 cm
Package 3 Length	80,0 cm
Package 3 Weight	57 kg

Гарантия на оборудование

Гарантия	18 месяцев

Environmental Data

Компания Schneider Electric стремится достичь нулевого энергетического баланса к 2050 году посредством партнерств в цепочке поставок, использования материалов с меньшим воздействием и цикличности с помощью нашей постоянной кампании "Use Better, Use Longer, Use Again", направленной на увеличение срока службы продукции и возможности ее повторной переработки.

Объяснение данных об окружающей среде >

Как мы оцениваем устойчивость продукта >

Воздействие на окружающую среду

Углеродный след (kg CO2 eq.)	**41**
Раскрытие информации об экологической деятельности	Экологический профиль продукта

Use Better

Материалы и упаковка

Упаковка с картонной переработкой	Да
Упаковка без пластика	Да
Номер SCIP	**Fc3e0365-e8f4-4dab-a042-e2a76c4bf488**
Регламент RoHS, Китай	Декларация **RoHS** Китая

Use Again

Повторная сборка и повторное производство

Профиль цикличности	Информация о конце срока службы
WEEE	Продукт должен утилизироваться на рынках Европейского Союза в соответствии с конкретным законодательством по сбору отходов и ни в коем случае не выбрасываться в контейнеры для общебытового мусора
Возврат	**No**

Dimensions Drawings

Modules Mounted on Racks

Dimensions

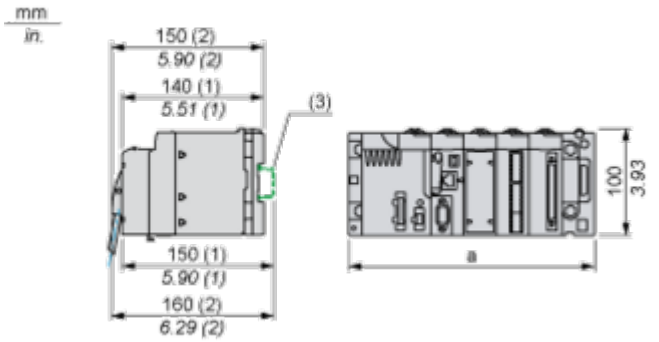

(1) With removable terminal block (cage, screw or spring).
(2) With FCN connector.
(3) On AM1 ED rail: 35 mm wide, 15 mm deep. Only possible with BMXXBP0400/0400H/0600/0600H/0800/0800H rack.

Rack references	a in mm	a in in.
BMXXBP0400 and BMXXBP0400H	242.4	09.54
BMXXBP0600 and BMXXBP0600H	307.6	12.11
BMXXBP0800 and BMXXBP0800H	372.8	14.68
BMXXBP1200 and BMXXBP1200H	503.2	19.81

Connecting the Module

Output Circuit Diagram

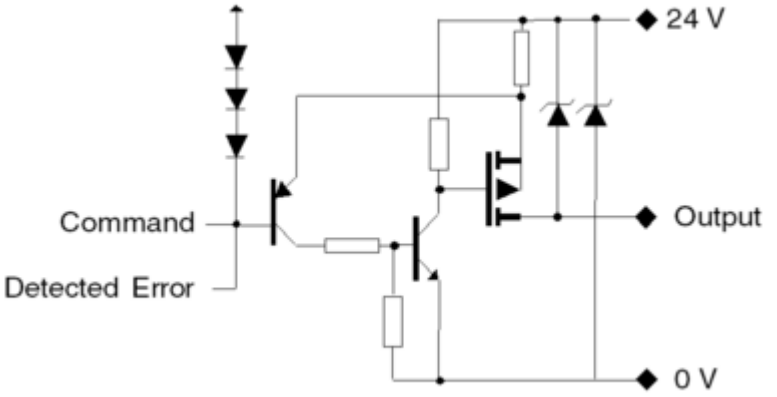

Module Connection

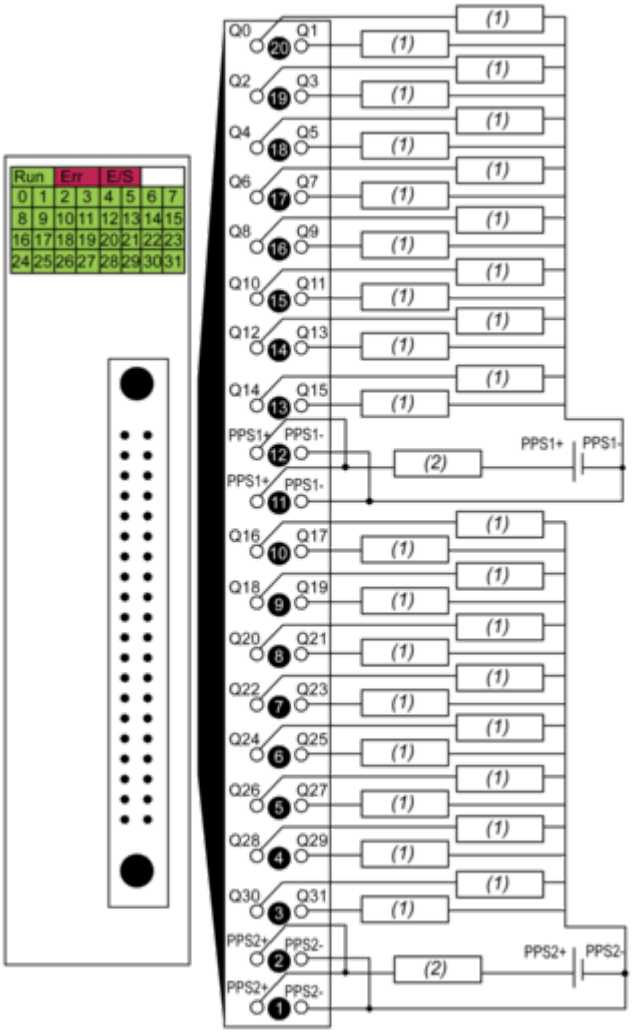

(1) pre-actuator

(2) fuse: fast blow fuse of 2 A for each 16-channel group
power supply 24 VDC
PPS pre-actuator power supply