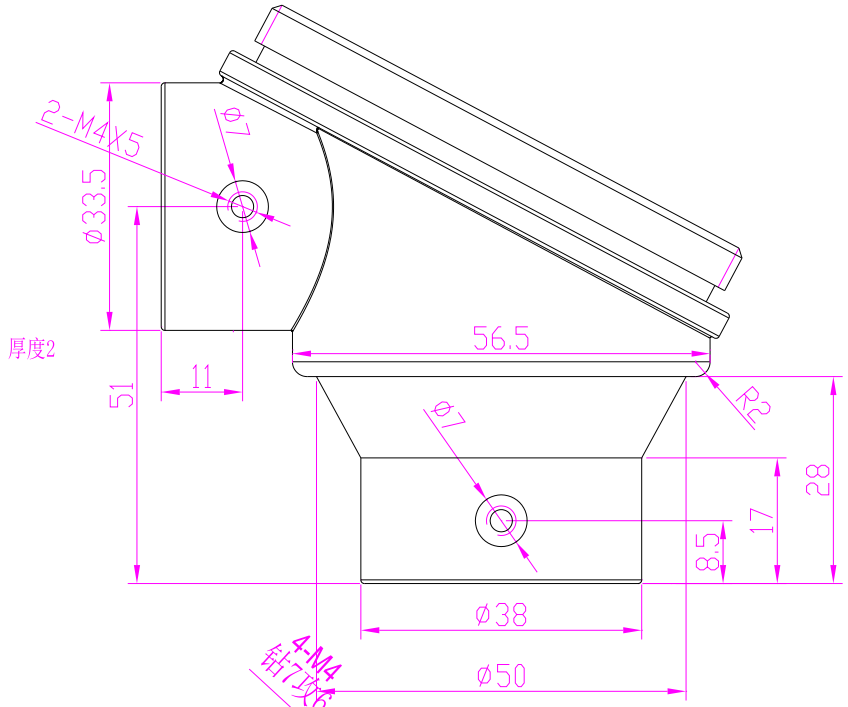

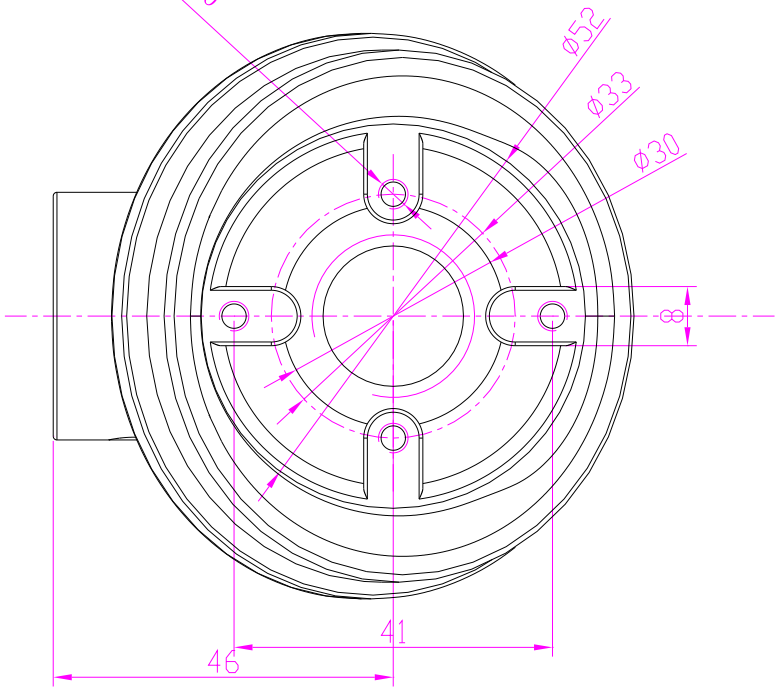

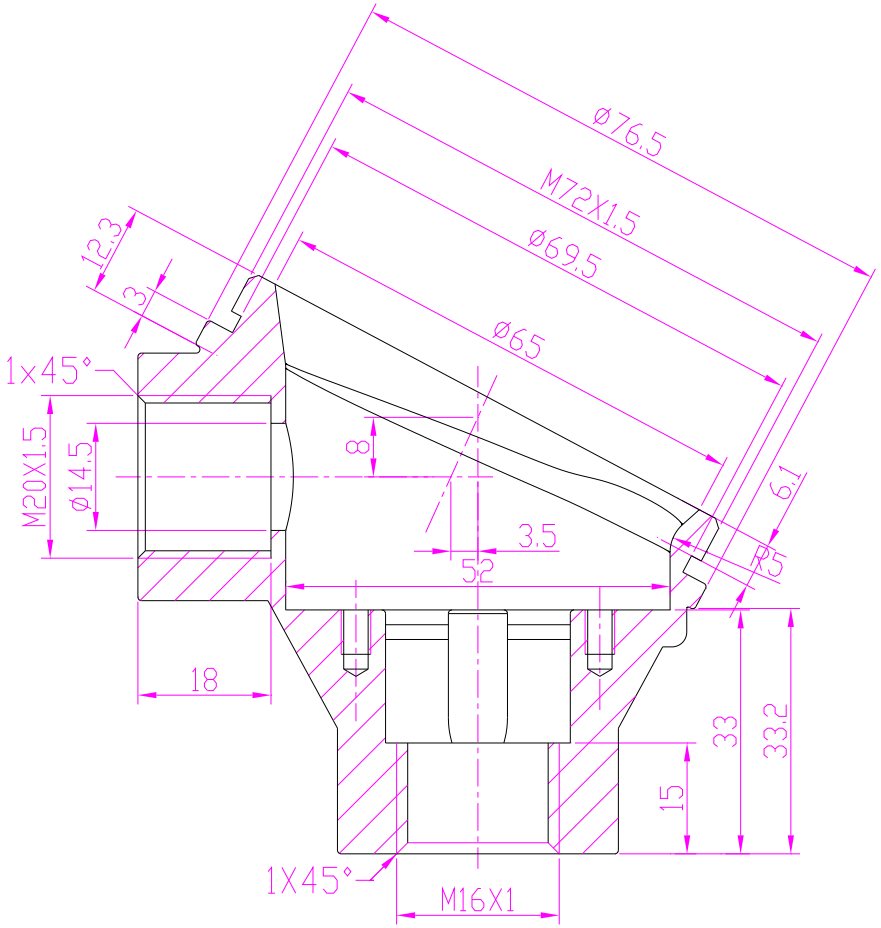

未注明圆角为0.5~1

M89-004-03-05	BP4-1底			三和金属壳体厂
版本号：SH-TZ-01				ADC12
标记 处数 更改文件名 签 字 日期				
设 计 王亚军 2002.10.12	图 样 标 记	重 量	比 例	
			1:1	
日 期	共 2 张	第 1 张		