PRODUCT SPECIFICATION **12025HBL AC220V 120×120×25mm**

NO	检测项目 TEST ITEM		技术参数 SPECIFICATION/CONDITION
1	安规认证 SAFETY AGENCY'S APPROVAL		CE
2	尺寸 DIMENSION		120×120×25mm
3	额定电压 RATED VOLTAGE		230 VAC
4	工作电压范围 OPERATING VOLTAGE RANGE		220 VAC～240 VAC
5	启动电压 START-UP VOLTAGE		154 VAC
6	额定电流 RATED CURRENT (A)	50Hz	0.08-0.10A
		60Hz	0.07-0.09A
8	额定功率 RATED INPUT POWER (W)	50Hz	17W
		60Hz	15W
10	风量 AIR FLOW (CFM)	50Hz	27CFM
		60Hz	29CFM
12	风压 AIR PRESSURE (mmH_2O)	50Hz	4.7(mmH_2O)
		60Hz	4.9(mmH_2O)
14	转速 ROTATIONAL SPEED (R.P.M.)	50Hz	2100±10% (R.P.M.)
		60Hz	2200±10% (R.P.M.)
16	噪音 ACOUSTICAL NOISE (dB-A)	50Hz	33dB-A (42dBMAX)
		60Hz	35dB-A (43dBMAX)
18	绝缘阻抗 INSULATION RESISTANCE		500VDC ≥100MΩ
19	绝缘耐压 INSULATION & VOLTAGE RESISTANCE		1800VAC(50Hz) ≤0.5mA 3S
20	平均寿命 LIFE EXPECTANCE		在温度 25℃，相对湿度 15%～65%条件下平均寿命为 50，000 小时 50,000 HRS AT TEMP. 25℃ , 15%~65RH
21	工作温度 OPERATING TEMPERATURE		-10℃～+65℃
22	储存温度 STORAGE TEMPERATURE		-15℃～+70℃
23	重量 WEIGHT		320 g
24	马达保护 MOTOR PROTECTION		阻抗保护 IMPEDANCE PROTECTION
25	绝缘等级 INSULATION CLASS		CLASS B
26	轴承类型 BEARING SYSTEM		滚珠轴承
27	外框 FRAME		AL(ADC12)
28	定子与转子 STATOR&ROTOR		中钢 SILICON STEEL
29	扇叶 FAN BLADE		PBT 扇叶

2、产品图纸

PRODUCT DRAWING

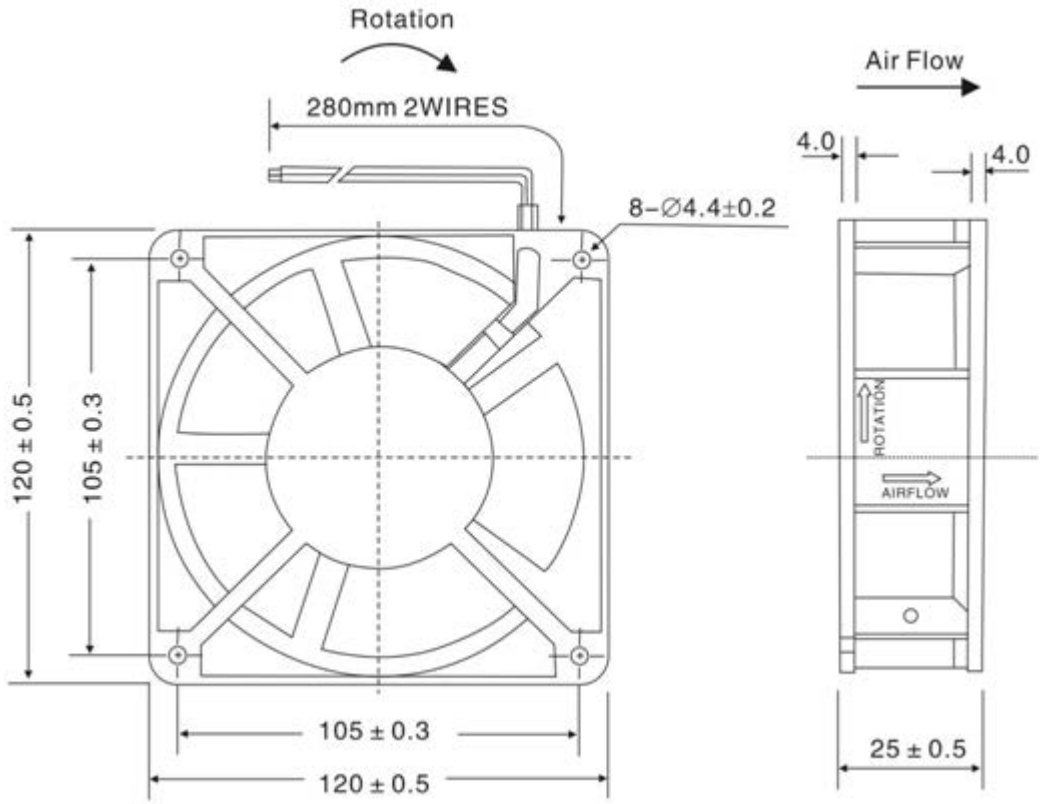

尺寸单位：毫米

DIMENSIONS UNIT:MM

APPROVED DATE	兰东阳	PART NO.	12025HBL2
REVIEWED DATE	张明杰	PAGE	A
PREPARED DATE	张梅连	深圳市福盛电机有限公司	