АЛ106А

Диоды излучающие, арсенидогаллиевые, мезаэпитаксиальные.
Предназначены для работы в качестве источников **ИК излучения**.
Выпускаются в металлостеклянном корпусе.
Масса диода не более 0,5 г.
Тип корпуса: КДИ-12.
Технические условия: ФЫ0.336.002 ТУ.

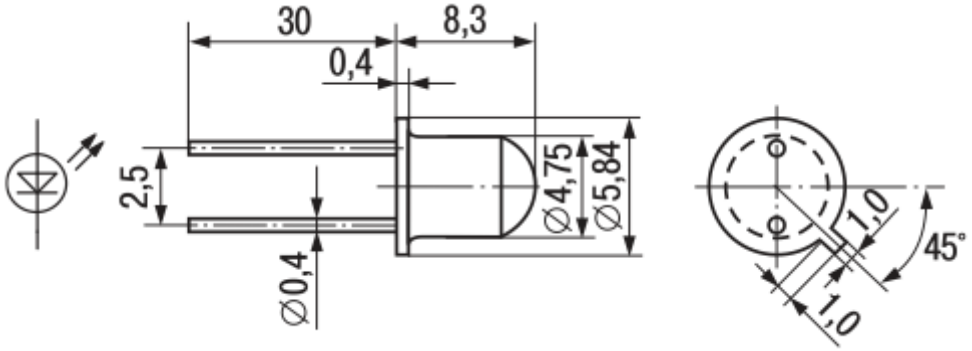

Основные технические параметры инфракрасного излучающего диода АЛ106А при t = 25°С:

• P - Мощность излучения при Iпр = 100 мА: не менее 2,4 мВт;
• Uпр - Постоянное прямое напряжение при Iпр = 100 мА: не более 1,7 В;
• λmax - Длина волны излучения в максимуме спектральной плотности: 0,92-0,935 мкм;

Предельные эксплуатационные данные:

• Iпр max - Максимально допустимый постоянный прямой ток: 100 мА;
• tокр – Диапазон рабочей температуры окружающей среды: -60…+85°С.

ООО “РадиоЭлемент”
www.radioelementy.ru
192148, г. Санкт-Петербург, Железнодорожный пр., д. 36
(812) 560-06-52, 560-38-24, 702-99-25