П210В

Транзисторы германиевые сплавные структуры p-n-p универсальные.
Предназначены для применения в переключающих устройствах, выходных каскадах усилителей низкой частоты, преобразователях постоянного напряжения.
Выпускаются в металлостеклянном корпусе с жесткими выводами.
Тип прибора указан на корпусе.
Масса транзистора не более 37 г с наконечниками выводов и не более 48,5 г с крепежным фланцем.
Технические условия: ЩМ3.365.037 ТУ.

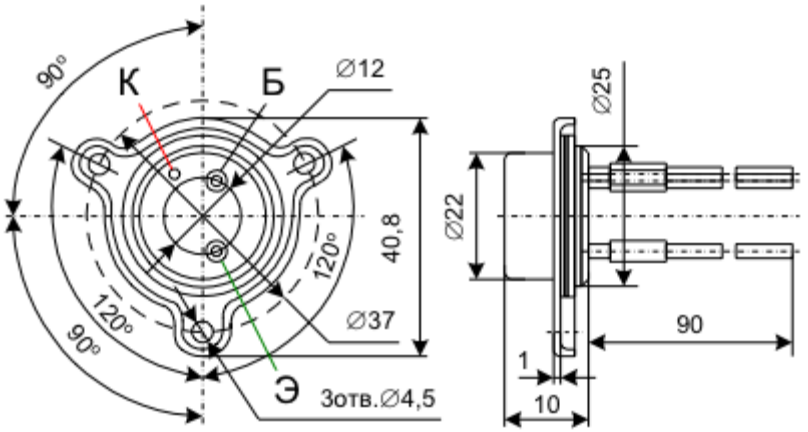

Основные технические характеристики транзистора П210В:

• $h_{21э}$ - Статический коэффициент передачи тока в схеме ОЭ при Uкэ=2 В, Iк=5 А: не менее 15;
• frp - Граничная частота коэффициента передачи тока в схеме ОЭ при Uкб=20 В, Iэ=100 мА: не менее 100 мГц;
• Iкбо - Обратный ток коллектора при Uкб = 45 В: не более 8 мА;
• Uкб max - Максимальное напряжение коллектор-база: 45 В;
• Uэбо max - Максимальное напряжение эмиттер-база: 25 В;
• Iк нас max - Максимально допустимый постоянный ток коллектора в режиме насыщения: 12 А;
• Pк max - Постоянная рассеиваемая мощность коллектора при t ≤ 25°С: 45 Вт;
• tп – Температура p-n перехода: не более + 85°С;
• $t_{окр}$ – Температура окружающей среды: -60...+70°С.

ООО “РадиоЭлемент”
www.radioelementy.ru
192148, г. Санкт-Петербург, Железнодорожный пр., д. 36
(812) 560-06-52, 560-38-24, 702-99-25