Штекер - SP 4/ 1-M - 3042780

Обратите внимание на то, что приведенные здесь данные взяты из online-каталога. Полная информация и данные содержатся в документации пользователя. Действуют Общие условия использования для информации, загруженной из интернета. (http://phoenixcontact.ru/download)

На рисунке показаны разъемы SP 4/1-... различных цветов

Штекер, Тип подключения: Пружинный зажим, Полюсов: 1, Сечение: 0,08 мм² - 6 мм², AWG: 28 - 10, Ширина: 6,2 мм, Высота: 41,5 мм, Цвет: серый

Описание изделия

Штекерный элемент в середине, корпус слева с вставной цапфой, справа открытый без крышки

Характеристики товаров

- К штекеру может быть подсоединен кабельный короб, см. рисунок ниже
- В данном случае штекер с пружинными зажимами собирается на месте из одноконтактных штекерных элементов в соответствии с целью применения
- Штекеры QT-COMBI для самостоятельной сборки - это решение любой поставленной задачи, которое может быть реализовано самим пользователем
- Опробовано для железнодорожного транспорта

RoHS

Коммерческие данные

Упаковочная единица	50 STK
Минимальный объем заказа	50 STK
GTIN	4 017918 956080
GTIN	4017918956080
Вес/шт. (без упаковки)	3,900 g

Технические данные

Общие сведения

Полюсов	1
Количество ярусов	1
Количество точек подключения	1
Номинальное сечение	4 мм²
Цвет	серый
Изоляционный материал	PA

Штекер - SP 4/ 1-M - 3042780

Технические данные

Общие сведения

Класс воспламеняемости согласно UL 94	V0
Область применения	Железнодорожная индустрия
	Машиностроение
	Производство комплектного оборудования
Максимальный ток нагрузки	32 A (Для кабеля сечением 6 мм²)
Расчетное импульсное напряжение	8 кВ
Степень загрязнения	3
Категория перенапряжения	III
Группа изоляционного материала	I
Максимальный ток нагрузки	32 A (Для кабеля сечением 6 мм²)
Номинальный ток I_N	32 A
Номинальное напряжение U_N	800 В
Открытая боковая стенка	Нет
Относительный температурный индекс изоляционного материала (Elec., UL 746 B)	130 °C
Температурный индекс изоляционного материала (DIN EN 60216-1 (VDE 0304-21))	130 °C
Статическое использование изоляционного материала на холоде	-60 °C
Огнестойкость для рельсовых транспортных средств (DIN 5510-2)	Испытание проведено
Метод испытаний с контрольным пламенем (DIN EN 60695-11-10)	V0
Кислородный индекс (DIN EN ISO 4589-2)	>32 %
NF F16-101, NF F10-102 класс I	2
NF F16-101, NF F10-102 класс F	2
Воспламеняемость поверхности NFPA 130 (ASTM E 162)	имеется
Специфическая оптическая плотность дымовых газов NFPA 130 (ASTM E 662)	имеется
Токсичность дымовых газов NFPA 130 (SMP 800C)	имеется
Калориметрическая теплоотдача NFPA 130 (ASTM E 1354)	28 MJ/kg
Противопожарная защита рельсовых ТС (DIN EN 45545-2) R22	HL 1 - HL 3
Противопожарная защита рельсовых ТС (DIN EN 45545-2) R23	HL 1 - HL 3
Противопожарная защита рельсовых ТС (DIN EN 45545-2) R24	HL 1 - HL 3
Противопожарная защита рельсовых ТС (DIN EN 45545-2) R26	HL 1 - HL 3

Размеры

Ширина	6,2 мм
Длина	21 мм
Высота	41,5 мм
Высота конструкции	24 мм
Размер шага	6,2 мм

Характеристики клемм

Тип подключения	Пружинный зажим
Подключение согласно стандарту	МЭК 61984

Штекер - SP 4/ 1-M - 3042780

Технические данные

Характеристики клемм

Сечение жесткого проводника мин.	0,08 мм²
Сечение жесткого проводника макс.	6 мм²
Сечение провода AWG мин.	28
Сечение провода AWG макс.	10
Сечение гибкого проводника мин.	0,08 мм²
Сечение гибкого проводника макс.	4 мм²
Мин. сечение гибкого проводника AWG	28
Сечение гибкого проводника AWG, макс.	10
Сечение гибкого проводника с кабельным наконечником, без пластмассовой втулки, мин.	0,14 мм²
Сечение гибкого проводника с кабельным наконечником, без пластмассовой втулки, макс.	4 мм²
Сечение гибкого проводника с кабельным наконечником, с пластмассовой втулкой, мин.	0,14 мм²
Сечение гибкого проводника с кабельным наконечником, с пластмассовой втулкой, макс.	4 мм²
2 гибких провода одинакового сечения, с пластмассовой втулкой TWIN-AEH, мин.	0,5 мм²
2 гибких провода одинакового сечения, с пластмассовой втулкой TWIN-AEH, макс.	1 мм²
Длина оголяемой части	8 мм ... 10 мм
Калиберная пробка	A4

Стандарты и предписания

Подключение согласно стандарту	CSA
	МЭК 61984
Класс воспламеняемости согласно UL 94	V0

Environmental Product Compliance

China RoHS	Период времени для применения по назначению: не ограничен = EFUP-e
	Не содержит опасных веществ, выходящих за пределы пороговых значений

Чертежи

Диаграмма

График зависимости параметров от температуры, для пружинных клемм SP 4/1P..

Штекер - SP 4/ 1-M - 3042780

всех
вариантов
штекеров
SP... .
различными
вариантами
штекера
SP
4/... .
График
зависимости
параметров
от
температуры
определяется
путем
умножения
значения
базовой
кривой
на
коэффициент
0,8.

Электрическая схема

Схематический чертеж

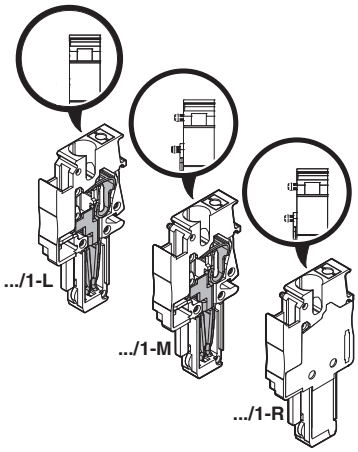

Штекер - SP 4/ 1-M - 3042780

Диаграмма

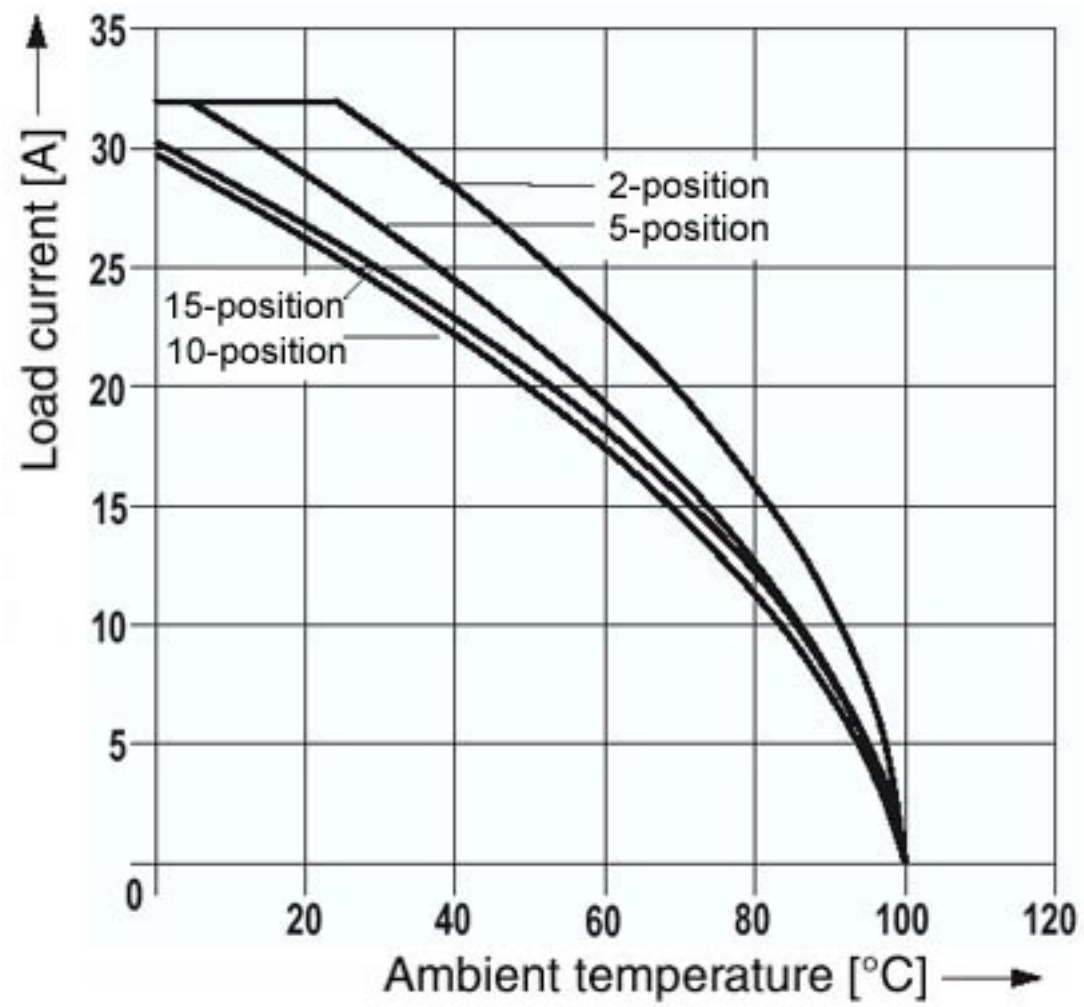

График зависимости параметров от температуры, для пружинных клемм с различными вариантами штекера SP 4/... .

Классификация

eCl@ss

eCl@ss 4.0	272607xx
eCl@ss 4.1	27260701
eCl@ss 5.0	27260701
eCl@ss 5.1	27260701
eCl@ss 6.0	27141151
eCl@ss 7.0	27141151
eCl@ss 8.0	27141151
eCl@ss 9.0	27141151

ETIM

ETIM 2.0	EC000897

Штекер - SP 4/ 1-M - 3042780

Классификация

ETIM

ETIM 3.0	EC000897
ETIM 4.0	EC002021
ETIM 5.0	EC002021
ETIM 6.0	EC002021

UNSPSC

UNSPSC 6.01	30211802
UNSPSC 7.0901	39121402
UNSPSC 11	39121402
UNSPSC 12.01	39121402
UNSPSC 13.2	39121402

Сертификаты

Сертификаты

Сертификаты

CSA / UL Recognized / VDE Gutachten mit Fertigungsüberwachung / cUL Recognized / IECEE CB Scheme / EAC / EAC / cULus Recognized

Сертификация для взрывоопасных зон

Подробности сертификации

CSA		http://www.csagroup.org/services/testing-and-certification/certified-product-listing/	13631

	B	C
мм²/AWG/kcmil	24-12	24-12
Номинальный ток IN	30 A	30 A
Номинальное напряжение UN	600 В	600 В

UL Recognized		http://database.ul.com/cgi-bin/XYV/template/LISEXT/1FRAME/index.htm	FILE E 60425

	B	C
мм²/AWG/kcmil	28-10	28-10
Номинальный ток IN	30 A	30 A
Номинальное напряжение UN	600 В	600 В

Штекер - SP 4/ 1-M - 3042780

Сертификаты

VDE Gutachten mit Fertigungsüberwachung	VDE	http://www.vde.com/de/Institut/Online-Service/VDE-gepruefteProdukte/Seiten/Online-Suche.aspx	40019518

мм²/AWG/kcmil	0.2-6
Номинальное напряжение UN	800 В

cUL Recognized	c UL	http://database.ul.com/cgi-bin/XYV/template/LISEXT/1FRAME/index.htm	FILE E 60425

	B	C
мм²/AWG/kcmil	28-10	28-10
Номинальный ток IN	30 A	30 A
Номинальное напряжение UN	600 В	600 В

IECEE CB Scheme	CB scheme	http://www.iecee.org/	DE1-57873_B1

мм²/AWG/kcmil	0.2-6
Номинальное напряжение UN	800 В

EAC	EAC	7500651.22.01.00246

EAC	EAC	EAC-Zulassung

cULus Recognized	c UL us	http://database.ul.com/cgi-bin/XYV/template/LISEXT/1FRAME/index.htm

Принадлежности

Принадлежности

Отвертка

Штекер - SP 4/ 1-M - 3042780

Принадлежности

Отвертка - ST-BW - 1207608

Инструмент для затягивания/отжима, для пружинных клемм 2,5 - 4,0 мм²

Монтажные материалы

Защелки - PR - 3040559

Защелки, Полюсов: 1, Цвет: оранжевый

Защелки - PR/2 - 3040630

Защелки, Полюсов: 2, Цвет: оранжевый

Защелки - PRT/2 - 3040631

Защелки, расцепление только с помощью отвертки, Полюсов: 2, Цвет: оранжевый

Защелки - PRZ - 3040614

Защелки, Длина: 3 мм, Ширина: 5,2 мм, Полюсов: 2, Цвет: оранжевый

Снятие растягивающего усилия

Штекер - SP 4/ 1-M - 3042780

Принадлежности

Разгрузка от усилий натяжения - PZ/2 - 3040627

Разгрузка от усилий натяжения, Полюсов: 2, Цвет: черный

Разгрузка от усилий натяжения - PZ/4 - 3040643

Разгрузка от усилий натяжения, Полюсов: 4, Цвет: черный

Маркер для нанесения маркировки

Маркер - B-STIFT - 1051993

Маркер для маркировки полос Zack, поставляемых без надписей, для нанесения устойчивых к истиранию и водостойких надписей, толщина линии 0,5 мм

Маркер - X-PEN 0,35 - 0811228

Маркер без картриджа, для ручной маркировки табличек, поставляемых без надписей, для нанесения надписей с повышенной водостойкостью, толщина линии 0,35 мм

Разъем для подключения экрана

Зажим для подключения экрана - PSH 3- 6 - 3040591

Зажим для подключения экрана, Цвет: черный

Штекер - SP 4/ 1-M - 3042780

Принадлежности

Зажим для подключения экрана - PSH 5-10 - 3040601

Зажим для подключения экрана, Цвет: черный

Маркировка для клемм, без надписей

Плоские планки Zack - ZBF 5:UNBEDRUCKT - 0808642

Плоские планки Zack, Полоса, белый, без маркировки, маркируется с помощью: Плоттер, PLOTMARK, Тип монтажа: Крепление в плоских пазах для табличек, для клемм шириной: 5 мм, Размер маркировочного поля: 5,1 x 5,2 мм

Маркировка для клеммных модулей - UC-TMF 5 - 0818153

Маркировка для клеммных модулей, Пластина, белый, без маркировки, маркируется с помощью: BLUEMARK CLED, BLUEMARK LED, Плоттер, THERMOMARK CARD, PLOTMARK, Тип монтажа: Крепление в плоских пазах для табличек, для клемм шириной: 5,2 мм, Размер маркировочного поля: 4,6 x 5,1 мм

Маркировка для клеммных модулей - UCT-TMF 5 - 0828744

Маркировка для клеммных модулей, Пластина, белый, без маркировки, маркируется с помощью: THERMOMARK CARD, BLUEMARK CLED, BLUEMARK LED, TOPMARK LASER, THERMOMARK PRIME, Тип монтажа: Крепление в плоских пазах для табличек, для клемм шириной: 5,2 мм, Размер маркировочного поля: 4,4 x 4,7 мм

Маркировка для клемм, с надписями

Плоские планки Zack - ZBF 5 CUS - 0825025

Плоские планки Zack, возможен заказ: в лентах, белый, надписи в соответствии с требованиями заказчика, Тип монтажа: Крепление в плоских пазах для табличек, для клемм шириной: 5 мм, Размер маркировочного поля: 5,15 x 5,15 мм

Штекер - SP 4/ 1-M - 3042780

Принадлежности

Плоские планки Zack - ZBF 5,LGS:FORTL.ZAHLEN - 0808671

Плоские планки Zack, Полоса, белый, с маркировкой, надписи вдоль: нумерация по порядку 1-10, 11-20 и т.д. до 491-500, Тип монтажа: Крепление в плоских пазах для табличек, для клемм шириной: 5 мм, Размер маркировочного поля: 5,15 x 5,15 мм

Плоские планки Zack - ZBF 5,QR:FORTL.ZAHLEN - 0808697

Плоские планки Zack, Полоса, белый, с маркировкой, надписи поперек: нумерация по порядку 1-10, 11-20 и т.д. до 91-100, Тип монтажа: Крепление в плоских пазах для табличек, для клемм шириной: 5 мм, Размер маркировочного поля: 5,15 x 5,15 мм

Плоские планки Zack - ZBF 5,LGS:GERADE ZAHLEN - 0810821

Плоские планки Zack, Полоса, белый, с маркировкой, надписи вдоль: нумерация по порядку 2-20, 22-40, и т.д. до 82-100, Тип монтажа: Крепление в плоских пазах для табличек, для клемм шириной: 5 мм, Размер маркировочного поля: 5,15 x 5,15 мм

Плоские планки Zack - ZBF 5,LGS:UNGERADE ZAHLEN - 0810863

Плоские планки Zack, Полоса, белый, с маркировкой, надписи вдоль: нечетные номера 1-19, 21-39 и т.д. до 81-99, Тип монтажа: Крепление в плоских пазах для табличек, для клемм шириной: 5 мм, Размер маркировочного поля: 5,15 x 5,15 мм

Маркировка для клеммных модулей - UC-TMF 5 CUS - 0824638

Маркировка для клеммных модулей, возможен заказ: в пластинах, белый, надписи в соответствии с требованиями заказчика, Тип монтажа: Крепление в плоских пазах для табличек, для клемм шириной: 5,2 мм, Размер маркировочного поля: 4,6 x 5,1 мм

Штекер - SP 4/ 1-M - 3042780

Принадлежности

Маркировка для клеммных модулей - UCT-TMF 5 CUS - 0829658

Маркировка для клеммных модулей, возможен заказ: в пластинах, белый, надписи в соответствии с требованиями заказчика, Тип монтажа: Крепление в плоских пазах для табличек, для клемм шириной: 5,2 мм, Размер маркировочного поля: 4,4 x 4,7 мм

Phoenix Contact 2017 © - all rights reserved
http://www.phoenixcontact.com