П214

Транзисторы германиевые сплавные структуры p-n-p универсальные.
Предназначены для применения в переключающих устройствах, выходных каскадах усилителей низкой частоты, преобразователях постоянного напряжения.
Выпускаются в металлостеклянном корпусе с жесткими выводами.
Тип прибора указан на корпусе.

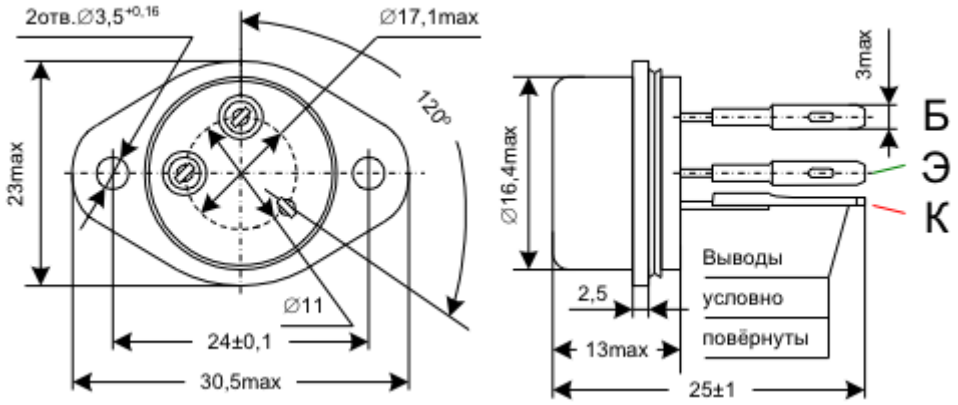

Масса транзистора не более 12,5 г, крепежного фланца не более 4,5 г.
Технические условия: СИ3.365.012 ТУ.

Основные технические характеристики транзистора П214:

- $h_{21э}$ - Статический коэффициент передачи тока в схеме ОЭ при Uкэ=5 В, Iк=0,2 А: 20…60;
- frp - Граничная частота коэффициента передачи тока в схеме ОЭ при Uкб=10 В, Iк=100 мА: не менее 150 мГц;
- Iкбо - Обратный ток коллектора при Uкб = 60 В: не более 0,3 мА;
- Uкб max - Максимальное напряжение коллектор-база: 60 В;
- Uкэr max - Максимальное напряжение коллектор-эмиттер при Rбэ ≤ 50 Ом: 55 В;
- Uэбо max - Максимальное напряжение эмиттер-база: 15 В;
- Iк нас max - Максимально допустимый постоянный ток коллектора: 5 А;
- Pк max - Постоянная рассеиваемая мощность коллектора при t ≤+ 45°С: 10 Вт;
- tп – Температура p-n перехода: не более + 85°С;
- $t_{окр}$ – Температура окружающей среды: -60…tк=+70°С.

ООО “РадиоЭлемент”
www.radioelementy.ru
192148, г. Санкт-Петербург, Железнодорожный пр., д. 36
(812) 560-06-52, 560-38-24, 702-99-25